尚唯全球产品样本数据库

Global Product Database (GPD)

——我国第一个上规模的、深度建设的针对工业生产制造领域的数据库

——全新的数字化馆藏资源类型、教育科研直接与社会生产接轨

——打造全球供应商系统、建成全球工程技术资料中心

用户使用手册

重庆尚唯信息技术有限公司
CHONGQING SUNWAY INFORMATION TECHNOLOGY CO.,LTD

目 录

一、西信集团·尚唯信息技术公司 - 3 -
二、尚唯全球产品样本数据库简介 - 3 -
2.1 产品参数 - 4 -
2.2 主要功能特点 - 4 -
2.3 资源收录统计 - 5 -
2.4 产品样本信息内涵 - 6 -
2.5 数据收录标准 - 6 -
三、尚唯全球产品样本数据库使用服务保障体系 - 7 -
3.1 订购使用模式 - 7 -
3.2 售后服务支持 - 7 -
四、尚唯全球产品样本数据库系统要求 - 8 -
五、检索与应用 - 9 -
5.1 进入尚唯全球产品样本数据库 - 9 -
5.2 首页界面介绍 - 9 -
5.3 快速检索 - 11 -
5.4 高级检索 - 12 -
5.5 分类导航 - 14 -
5.6 学科导航 - 17 -
5.7 企业导航 - 18 -
5.8 产品样本资料的下载 - 20 -
5.9 技术资料样例 - 21 -

一、 西信集团·尚唯信息技术公司

重庆尚唯信息技术有限公司

重庆尚唯信息技术有限公司隶属于科技部西南信息中心，公司成立于 2002 年 6 月，是一家专业从事智能化信息处理技术和相关应用产品研发为核心的高新技术企业，致力于尚唯系列产品的开发、设计、营销与服务，公司拥有成熟的数字文献资源一体化解决方案，是我国专业的数字资源信息供应商。

公司初期主要瞄准信息处理的市场需求，研发了适用于图书情报、新闻媒体及行业应用的系列化信息处理技术产品，以及包括信息采集、处理、管理、发布、查询检索的集成化解决方案。

随着社会多元化的发展，公司加大新产品的研发力度并迅速投放市场，形成独具核心竞争力的产品系列，包括《尚唯全球产品样本数据库》、《尚唯科技报告资源服务系统》、《尚唯学位论文文献服务系统》、《国外军用标准全文服务系统》、《国内军用标准全文服务系统》、《尚唯职业教育在线学习系统》、《工程技术数据库》、《航空航天及汽车工业技术资料库》，以及正在研制的《国内外标准服务系统》；公司致力于打造完整的产品系列，满足市场不同客户的产品需求，提供多元化的产品服务。

目前，公司产品已为高等院校、情报系统、科研机构、企事业单位、公共图书馆等数百家用户提供了产品服务和解决方案；已经形成以产品为核心的一大批忠实用户群，并逐步建立起自己的品牌效应与产品优势，进一步扩大了公司在数字资源行业的品牌影响力。

公司以打造“国际知名专业文献资源供应商”为目标，旨在对文献资源的合理利用、信息共享、文化建设等方面做出应有的贡献，实现最前沿的、最高水准的文献价值资源，并推动尚唯产品在社会各个领域的广泛应用。

尚唯公司资质：

- 重庆市软件企业
- 重庆市高新技术企业
- 重庆市软件及信息服务外包企业
- 重庆北部新区服务外包示范单位

尚唯公司自主知识产权部分软件产品：

- 尚唯全文检索技术及信息内容管理系统
- 尚唯异构资源统一检索平台
- 尚唯科技文献共享服务平台系统
- 尚唯图文管理系统
- 尚唯信息雷达系统

二、尚唯全球产品样本数据库简介

尚唯全球产品样本数据库（GPD）由科技部西南信息中心·重庆尚唯信息技术有限公司研制开发，是我国第一个上规模的、深度建设的产品样本数据库。GPD 收录了丰富的产品样本数据，包括：企业信息、企业产品目录、产品一般性说明书、产品标准图片、产品技术资料、产品 CAD 设计图、产品视频/音频资料等。

GPD 覆盖的产品范围包括：通用设备，家装建材，日用百货，专用设备，交通运输设备，

电气机械和器材，通信设备、计算机及其他电子设备，仪器仪表及文化、办公用机械，材料与物资，数码家电等十大类。

2.1 产品参数

1）收录范围： 收录全球知名大型工业企业的产品样本

2）样本总量： 现已收录企业 1.9 万家，产品已达到 405 万个，样本已达到 344 万件

3）样本质量： 主要收录欧美地区大型知名企业，其中 70%的产品样本包含高价值的技术文档

4）更新频率：中心网站、镜像站双月更新

5）样本增量： 预计年新增数据量达到 20-30 万件产品

6）分类体系： 根据国家统计局常用设备分类法，分为通用设备，家装建材，日用百货，专用设备，交通运输设备，电气机械和器材，通信设备、计算机及其他电子设备，仪器仪表及文化、办公用机械，材料与物资，数码家电等 10 大类。

7）检索功能： 提供快速检索、高级检索、分类导航、学科导航、企业导航等多种检索方式；提供产品比较、信息聚类检索等功能。

2.2 主要功能特点

▌主要功能：

- 提供信息聚类检索，实现同类产品、同一企业、同一地区的样本聚类，深刻揭示样本之间的关系

- 提供多种检索方式，包含快速检索、高级检索、分类导航、学科导航、企业导航等，多途径快速找到所需样本数据信息

▌主要特点：

- 是国内第一个上规模的、深度建设的产品样本数据库

- 整体规划将收录全球 10 万家企业信息及其产品样本数据

- 包含完整的产品样本资源，如企业信息、产品目录、产品信息、产品图片、产品技术文档、CAD 设计图、音视频资料等

- 所有产品说明书及技术说明书多为 PDF 或图片格式，阅读利用都方便

- 与维普中文科技期刊全文数据库建立文献链接

2.3 资源收录统计

1）常用设备分类统计数据分布情况

常用设备分类	收录产品数量
材料与物资	505360
家装建材	19766
日用百货	3288
通用设备	948523
专用设备	258443
交通运输设备	55262
电气机械及器材	1034276
通信设备、计算机及其他电子设备	1529492
仪器仪表及文化、办公用机械	529319
数码家电	18309

2）学科分类统计数据公布情况

学科名称	产品收录量
能源科学技术	8165
核科学技术	3956
电子、通信与自动控制技术	1059066
计算机科学技术	553114
化学工程	159424
纺织科学技术	2416
食品科学技术	4724
土木建筑工程	83910
水利工程	1520
交通运输工程	51366
航空、航天科学技术	6189
环境科学技术	36209
安全科学技术	35998
艺术学	10313
经济学	644
军事学	1910
体育科学	167
化学	24562
地球科学	19
农学	17485

林学	15977
畜牧、兽医科学	958
水产学	39
基础医学	3253
工程与技术科学基础学科	109054
测绘科学技术	3513
材料科学	231621
矿山工程技术	18659
冶金工程技术	17269
机械工程	1137054
动力与电气工程	1033571

2.4 产品样本信息内涵

1）尚唯全球产品样本数据库（GPD）收录的产品信息包含：

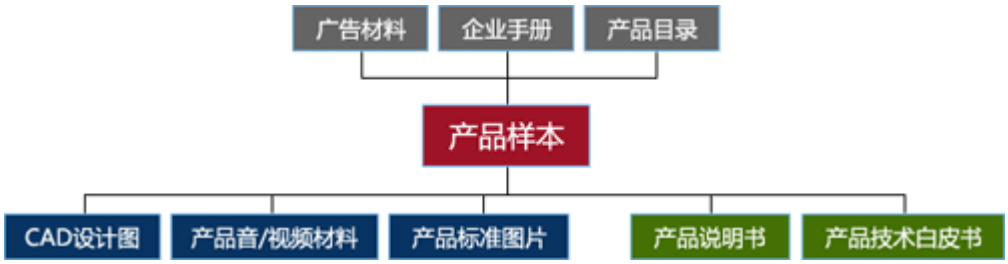

2）尚唯全球产品样本数据库（GPD）收录的产品文件类型包含：

- PDF 文档
- CAD 文档
- Pro-e 文档：Pro-e 是一种三维建模软件
- ePLAN 文档：ePLAN 是一款全球知名的电气设计软件
- 压缩文件
- Office 文档
- 音频文档
- 视频文档

2.5 数据收录标准

通过三个层面筛选样本数据，层层把关，确保数据收录质量和数据价值：

1、企业收录标准：只选国内外知名的大型的制造商企业。经销商、中小型企业，GPD 暂时不选择收录。在企业选择上，我们参考了一个第三方数据：世界机械 500 强、《福布斯》全球上市公司 2000 强（只采集工业类企业）、中国工业 500 强、《财富》世界 500 强排行榜（只采集工业类企业）。

2、产品收录标准：目前只做工业产品。针对某一个企业，只选择收录企业的主营产品。一些特殊的产品，比如特种车辆选择性收录。

3、数据收录标准：只选择信息比较完整的样本数据，信息不完整的，比如没有图片的数据，坚决不收录；有图片但是没有技术资料（PDF 文档）的，如果产品特殊，会收录一部分。

三、尚唯全球产品样本数据库使用服务保障体系

3.1 订购使用模式

1）镜像站模式:将数据库和检索系统安装在用户本地服务器上不限次数使用的模式。镜像服务模式可以分为封闭式镜像和开放式镜像两种方式。

a) 封闭镜像模式：数据库和检索系统安装在用户本地服务器，限用户在本单位局域网范围内使用，用户设立的具有独立法人资格的单位不在授权使用范围内。

b) 开放镜像模式：数据库和检索系统安装在用户本地服务器，用户根据协议可以向一定区域或行业内的其他单位提供查询检索服务。

2） 网络使用模式：用户通过有效 IP 地址登录本产品网站服务系统检索数据库并获得相关服务，按年度向我公司支付网络使用服务费。

3） 数据定制：根据用户的个性化需求，可按行业、产品类别、企业等方式，从本产品中抽取相应数据资源组成专题数据库提供给用户使用的方式。

4） 数字化加工：用户单位收集整理的纸质产品样本资料，可以委托给我公司进行数字化加工，并整合进用户单位购买的尚唯全球产品样本数据库（GPD）系统中。

3.2 售后服务支持

▌服务内容：

1）售后服务：免费进行首次安装，免费提供维护技术培训

2）数据更新：专人按季度上门进行数据更新

3）网络服务器：若采用网络使用模式，我公司将通过架设高速稳定的双线服务器，以保证正常顺利使用

4)培训服务：根据需要，可提供专人上门进行使用方面的培训服务。

▌服务方式：

1）热线服务： 通过技术服务热线、投诉热线、销售热线、传真等方式提供服务。

2）网络服务： 通过网络工具向用户提供服务，包括：FAQ、Email 信箱服务提供咨询服务：

3）远程服务： 通过远程访问软件，借助 Pcanywhere、远程终端、netmeeting 等工具，排除镜像站点的运转故障

4）上门服务： 通过上门培训、回访、安装、调试、维护等形式提供服务

▌服务联系方式：

1） 热线服务：

服务热线：（023）67033862

2）电子邮件

电子邮箱：whwinnin@163.com

3）技术服务热线：

技术服务(023) 67033862 E-mail:2818697023@qq.com

4）销售热线：

销售服务热线：(023) 86815037

四、尚唯全球产品样本数据库系统要求

本检索软件基于 Windows 操作系统的 Web 版检索系统。是 TCP/IP 多线程服务器，以服务器、浏览器的访问方式响应客户端检索请求并返回检索结果。

该检索软件安装简单、使用方便。

▌软件环境：

操作系统:32 位 Windows 2003 Server + IIS 6.0 或者 Windows 2008 Server/IIS7，也可运行于 64 位操作系统下。

数据库：SQL Server 2005/2008 企业版

▌硬件环境：

1、CPU：2 路 CPU Inter XEON 系列

2、内存：8G 以上，系统 C 盘要求剩余空间 20G 以上

3、存储空间：全套数据需 4.5T 空间左右，年数据增长约 600G。为保证数据安全性，建议用户使用专业的磁盘阵列做海量数据存储。

五、检索与应用

5.1 进入尚唯全球产品样本数据库

在浏览器地址栏中输入 http://gpd.sunwayinfo.com.cn，进入《尚唯全球产品样品数据库》主界面。

5.2 首页界面介绍

1、登陆区：位于界面的左上边。如图：

在登陆区，通过账号登录或 IP 登录两种方式登陆，就可以使用了本数据库了。

登陆成功后，页面的会提示登陆信息：

2、页面信息区：位于界面的中心区域包括找样本、找资料、推荐产品、热门产品分类、热闹图纸、推荐企业等部分：

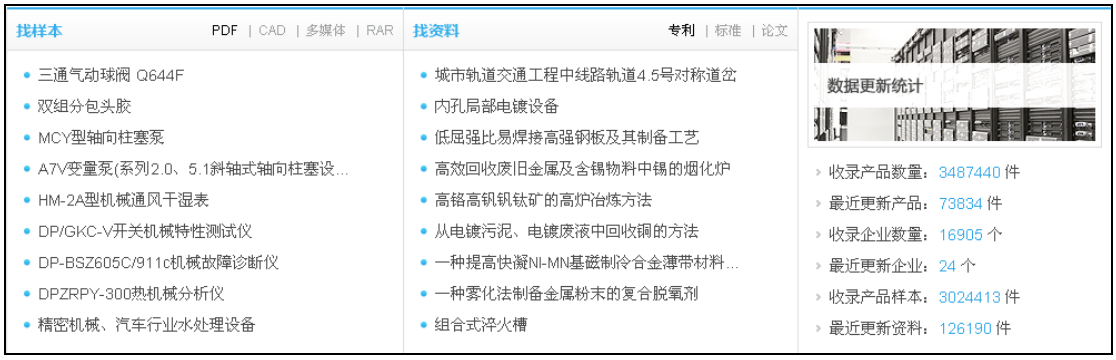

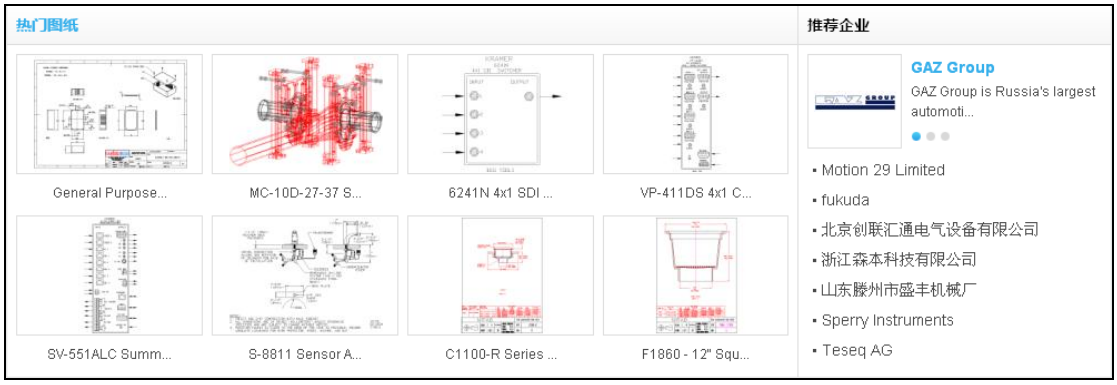

3、其他信息区：在界面右上区域，包括样本数据更新。

其中样本数据更新有收录的数量、本周更新产品、收录企业数量、本周更新企业、收录产品样本、本周更新资料：

5.3 快速检索

如图，快速检索分为“产品”、“企业”、“样本”标签式模块，使用者根据不同检索需求，可以任意在六个标签之间切换。在快速检索框，选择相应的检索标签后，在检索框中输入检索表达式，点击“检索”按钮就可以得到与之对应的检索结果。

本数据库支持中英文混合检索，由于中文是基于机器翻译技术，准确率有待提高，因此建议尽量输入英文检索词进行检索，这样检索的精度更高，并且检索的结果更多。

具体使用：

在快速检索中选择找企业标签，检索入口选取任意字段，在检索框中输入“隆鑫”，点击检索按钮，将检索到如下信息：

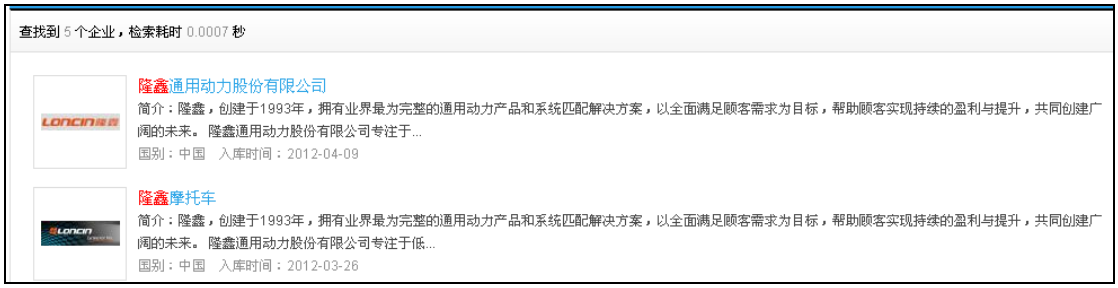

从检索结果可以看到有隆鑫关键字的企业被检索出来，包括企业 LOGO，企业名，简介、国别、入库时间等信息；左上角可以看到检索条件，检索到的企业数量，检索耗时的时长。

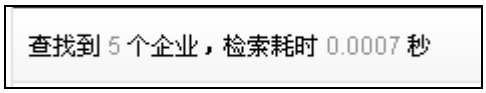

5.4 高级检索

如图，选择高级检索方式后，界面中包含四个不同的检索条件输入框：逻辑关系、检索项（检索入口）、检索词、匹配度。可以输入一个检索条件进行简单检索或输入多个检索条件实现多个检索字段的组合检索。点击“检索”就可以得到检索结果。

根据不同的要求可以进行逻辑关系和匹配度的选择：词与词之间可以存在“并且、或者、不包含”3 种不同的逻辑关系关系，其中“不包含”具有限制检索的作用，而系统默认为“并且”的逻辑关系（注：检索结果中必须含有所有检索词）；匹配度分为模糊匹配和精确匹配两种，系统默认为模糊匹配，这样会扩大检索的范围。

高级检索中的“+”和“-”分别表示“添加”和“减除”检索条件，本数据库的高级检索最多可以进行七个检索条件的同时检索，还可以限定学科类别、国别和企业选择，进一步达到精炼检索的目的。

高级检索还可以限定学科类别、国别和企业类型。如下图：

可以对所需要的专业，国家，企业类型进行选择，缩小检索的范围，提高检索效率。

使用举例：在高级检索的专业选项里，选择机械工程+矿山工程技术，在企业类型里，

选择《福布斯》2000 强：

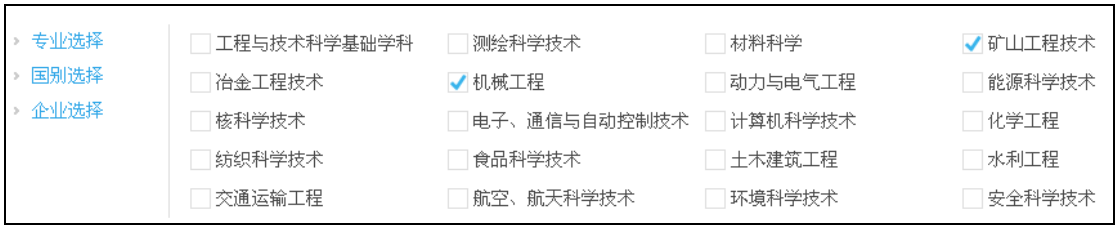

点击检索后，检索到如下信息：

检索条件：学科=(矿山工程技术+机械工程)*(福布斯 2000 强)

查找到 12526 件产品，检索耗时 0.7796 秒

高级检索选项上有更多地逻辑关系与匹配度，可以根据不同要求选择相应的高级检索服务，得到所需的检索样本数据。

5.5 分类导航

如图，分类检索主要通过定义产品所属的类别，限定在某一个类别里面检索的方式，能快速得到所需类别的产品样本。

分类导航栏目，包含：材料与物资、家装建材、日用百货、通用设备、专用设备、交通运输设备、电气机械及器材、通信设备、计算机及其他电子设备和仪器仪表及文化、办公用机械、数码家电等 10 大类别。通过分类导航的方式，逐级往下进行检索，这样就能够查看到所需类别的所有样本数据。

分类导航中，左边是一个完整的分类树，右边是相应的产品信息。如图所示。分类导航能够根据需求逐级进行检索，在任何情况下，都能查找到相关行业的产品信息。

相应的产品信息如图，可以看到检索条件是分类导航里的交通运输设备类，查到有产品总数、检索耗时、产品页次；可以针对要求，随意跳转到相应的页次里面查看所需产品信息。

如上图，检索到的产品，可以看到产品名、产品图片、简介、样本类型、入库时间。

点击样本或文档样式

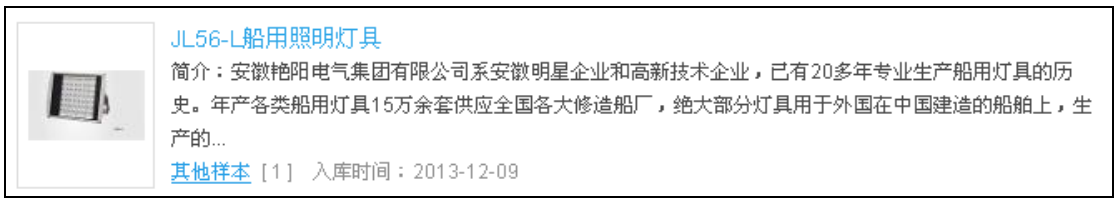

可看到所有样本的资料，依据产品的不同，样本格式有所区别，例如有些产品有图片，音频，其他等样本。

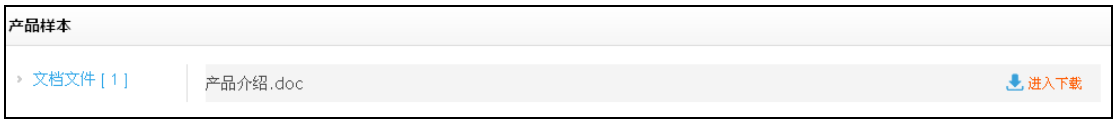

（全部样本）

右边有标记样本大小与下载功能，方便下载与了解样本信息。

如上图，点开详细信息，可以看到该产品所有介绍，产品名称、关键词、生产企业、入库时间、所属国别、所属分类、所属学科、产品简介。

如上图，产品信息下面是同类产品信息、相关专利及相关标准，可以在标签中切换，查看相应产品样本信息；这些辅助功能更能方便与同类产品作比较，对比同类产品样本信息，提高检索服务质量。

5.6 学科导航

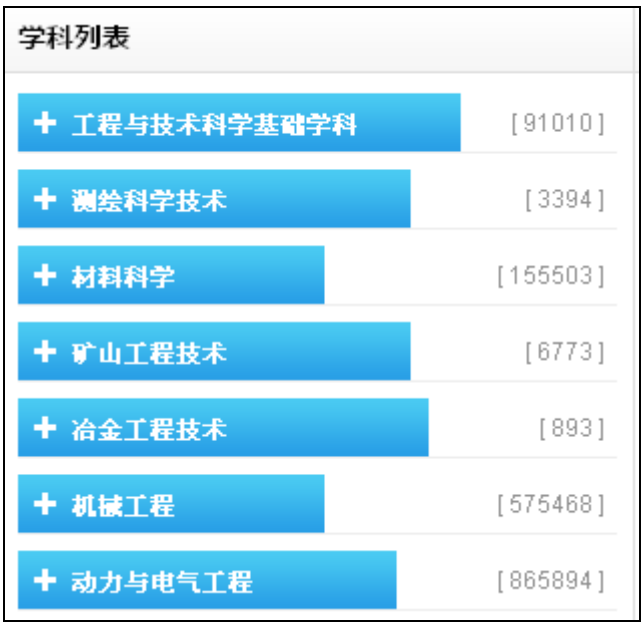

学科导航类似于分类导航，只是数据组织方式是按学科进行的。从界面左边“学科列表”中选择所需学科，就能检索到该学科所有产品，点击产品“详细信息”就能得到该产品所有相关信息。根据教育部发布的学科分类体系，本数据库总共包含 31 个一级学科，以及对应的二级学科，全面覆盖了工业领域的所有学科分类。

右边是对应学科导航的产品信息，与分类导航类似，如下图：

里面学科导航对应产品信息与分类导航所检索的产品信息一样，只是检索分类的条件不同。

5.7 企业导航

企业导航检索方式就是按产品样本所属企业所在地域进行导航，可以按国别导航，也可

以按在企业名称的首字母进行字顺导航。如下图所示：

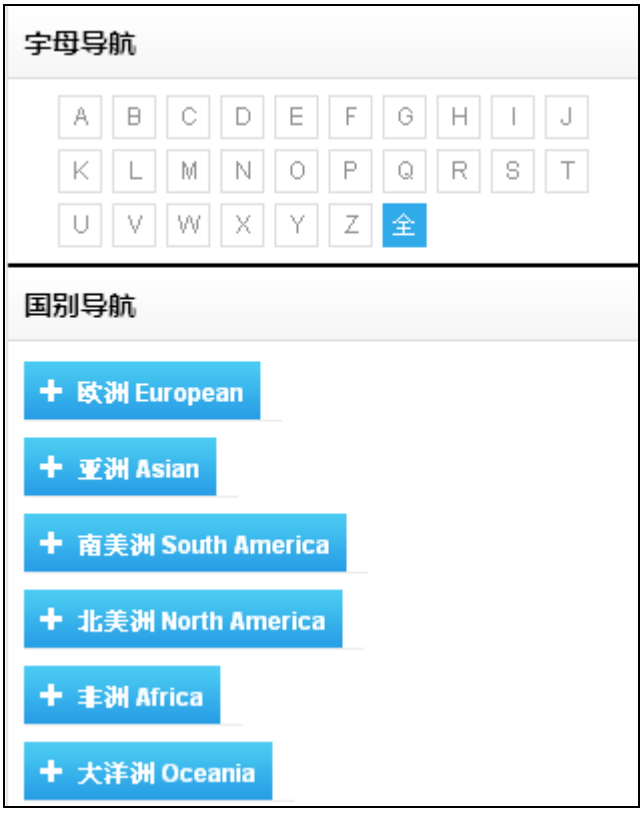

右边检索出来对应的企业，有企业名、企业 LOGO、简介、国别、入库时间：

可以点击企业名，进入详细的企业信息；上半部分是企业信息，中间部分是企业样本，下半部分是企业产品信息：

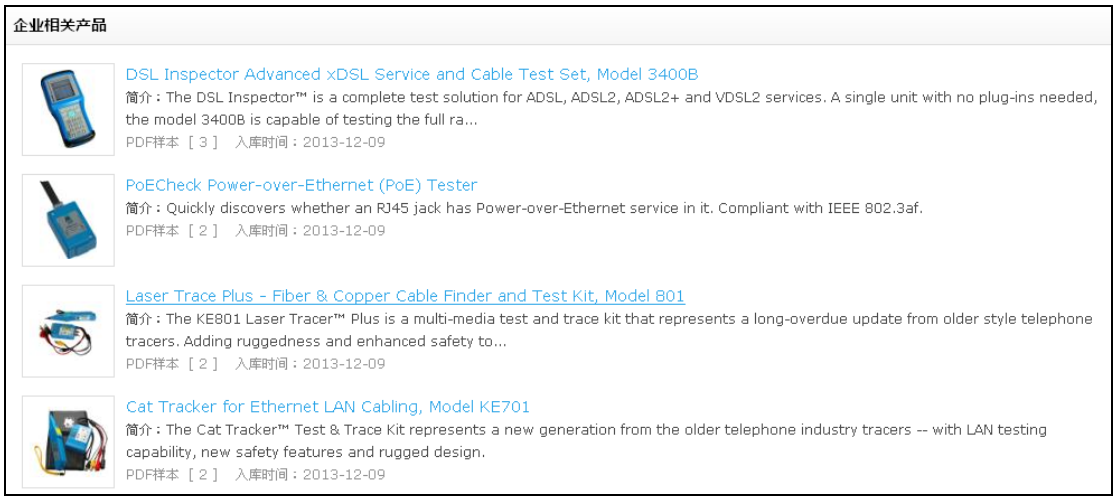

5.8 产品样本资料的下载

如图所示，根据数据库提供的多种检索方式，选择不同的检索条件，进行产品样本的检索，检索出多种不同类型的目标产品样本，然后进行样本的下载和利用。

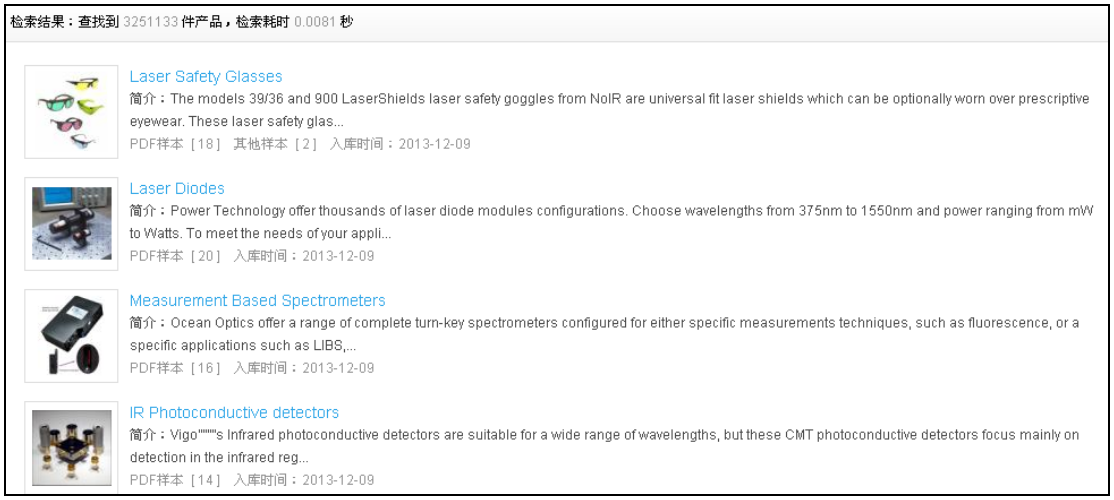

数据库中收录的产品样本类型非常丰富，不同类型的样本文件需要不同的软件打开浏览。如下：

PDF 文档：在 GPD 中，PDF 格式的产品/技术资料占的比例相当大。PDF 文档需要 PDF 阅读器才能打开。在使用者本地电脑上安装了 PDF 阅读器后，可以直接在 IE 浏览器中打开 PDF 文档，也可以将 PDF 文档下载到本地计算机后再打开阅读。

CAD 文档：GPD 收录了大量工业产品的 CAD 工程设计图。一般文件扩展名为.dwg .dxf 的文件，就是 CAD 设计图。CAD 工程设计图需要 AutoCAD 软件才能打开。PDF 阅读器虽然能打开.dwg 文件，但是不对 CAD 设计图进行分层显示等 AutoCAD 或 3dmax 软件才具备的各种功能。

Pro-e 文档：Pro-e 是由 PTC 公司开发的一种三维建模软件，全称 Pro/ENGINEER，其中文网站为：http://www.proe.cn/。GPD 收录了由 Pro-e 软件设计的产品三维模型，一般文件扩展名为.igs

.step 的文档即为 Pro-e 文档，需要 Pro-e(3dmax 可导入.igs 文件)软件才能打开。

ePLAN 文档：ePLAN 是一款全球知名的电气设计软件。在电气设计领域、流体控制领域和过程控制领域中有非常多的应用。GPD 收录了一些由 ePLAN 设计图，一般文件扩展名为.z13 的文件，即为 ePLAN 文件，需要 ePLAN 软件才能打开。

压缩文件：在 GPD 中，.zip 均为压缩文件。压缩文件需要解压软件才能打开。压缩包里面的文件一般内容丰富，需要认真分析后，才能有效利用。

5.9 技术资料样例

产品图片样例

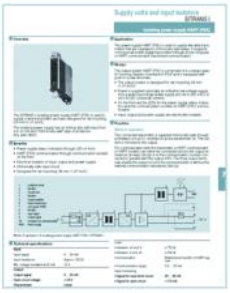

产品技术文档样例

产品宣传手册样例

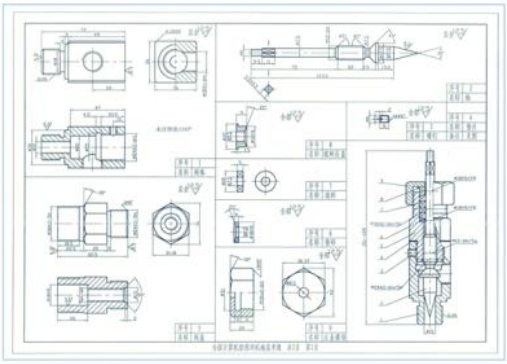

产品CAD工业设计资料样例

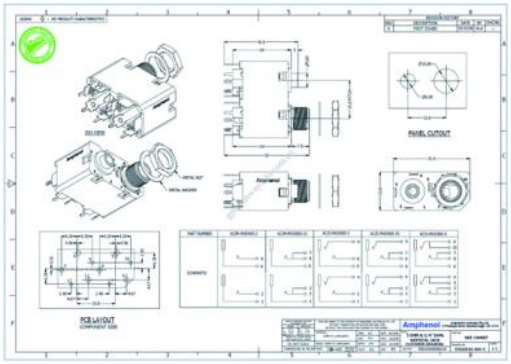

产品结构图样例

产品三维模型图样例

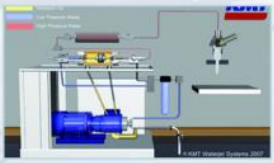

产品视频资料样例

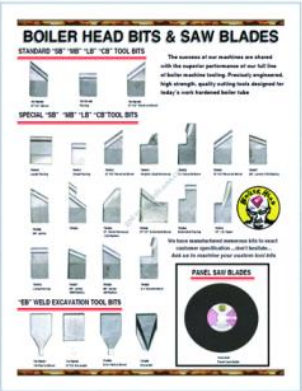

产品选型图样例

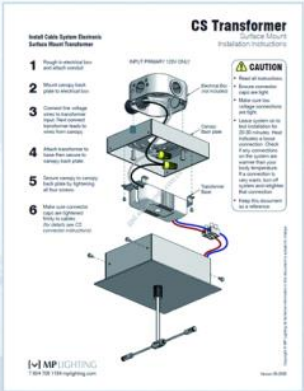

产品操作说明及示意图样例

（完）